# Double féminin B

Tournoi de fin de saison de l'ATS 2024

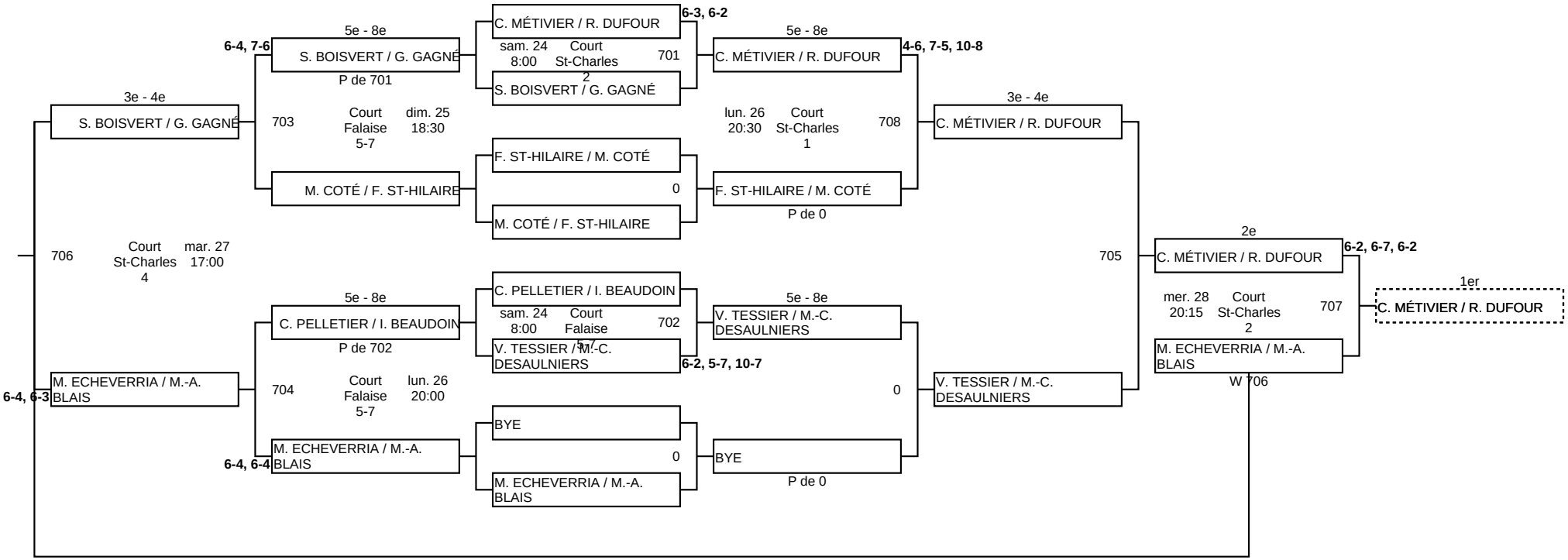


BB

Imprimé le 2024-09-01 11:11