Simple masculin C

Tournoi de fin de saison de l'ATS 2023

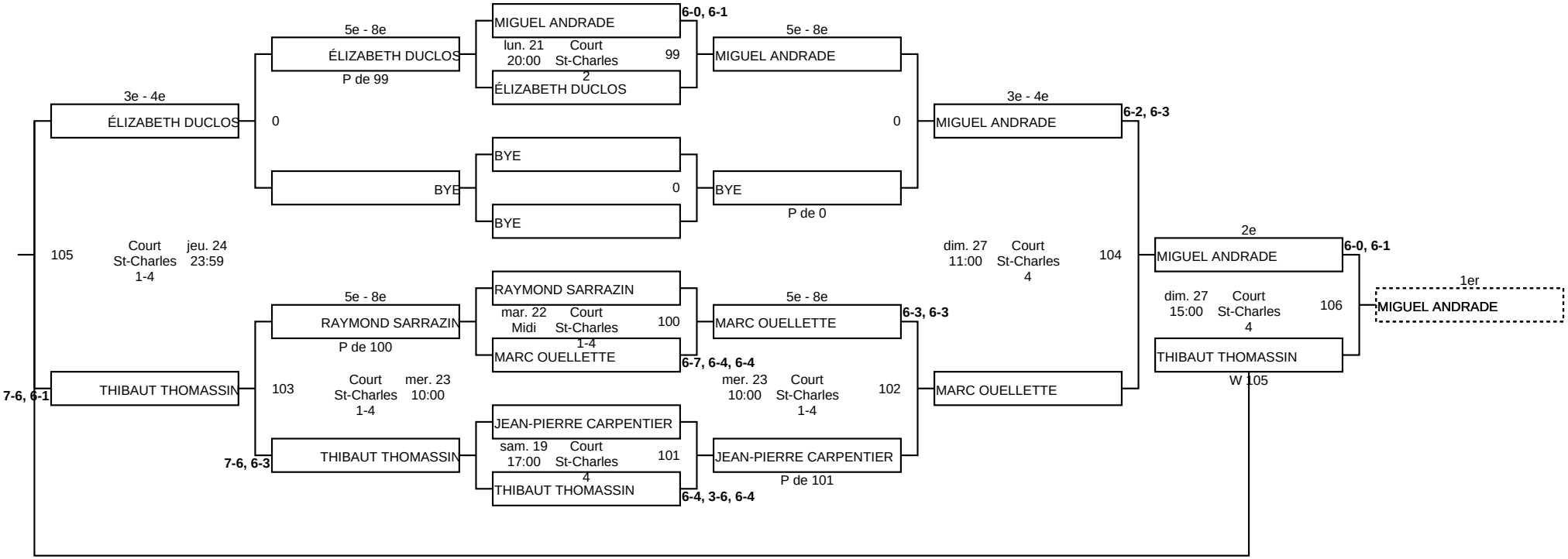

RR

Imprimé le 2023-08-31 16:28