Double mixte A

Tournoi de fin de saison de l'ATS 2023

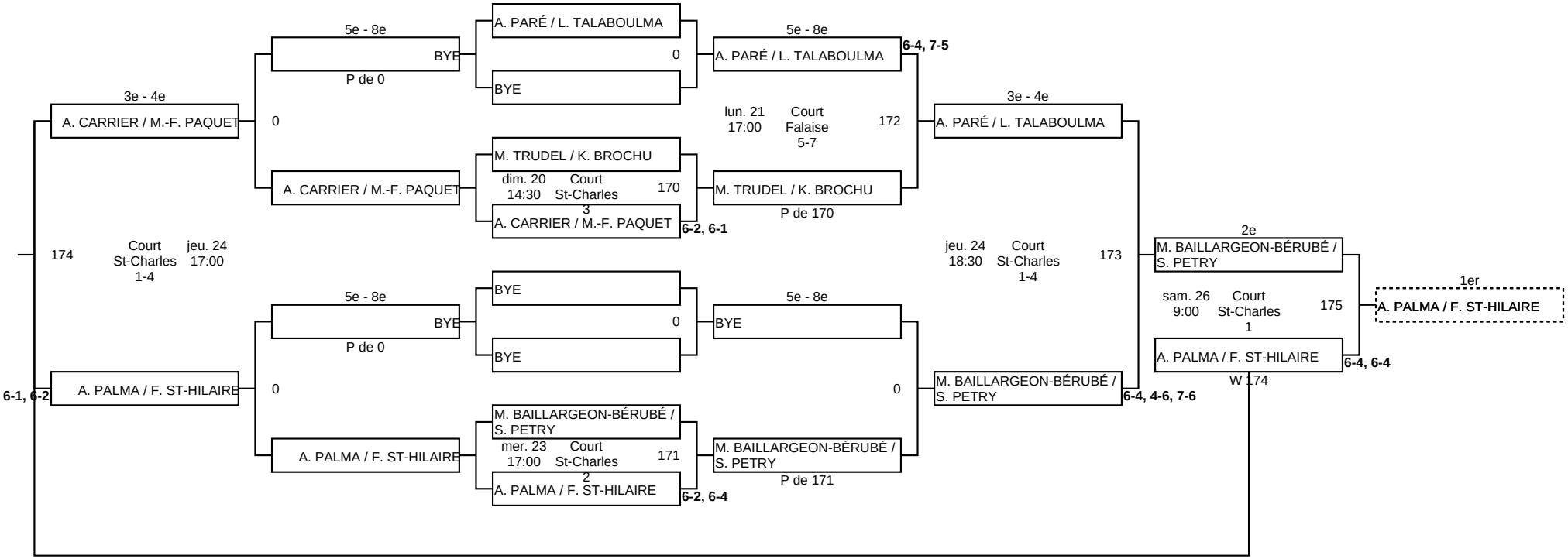

GG

Imprimé le 2023-08-31 16:32