Simple féminin A

ATS - Tournoi de fin de saison 2019 (7050)

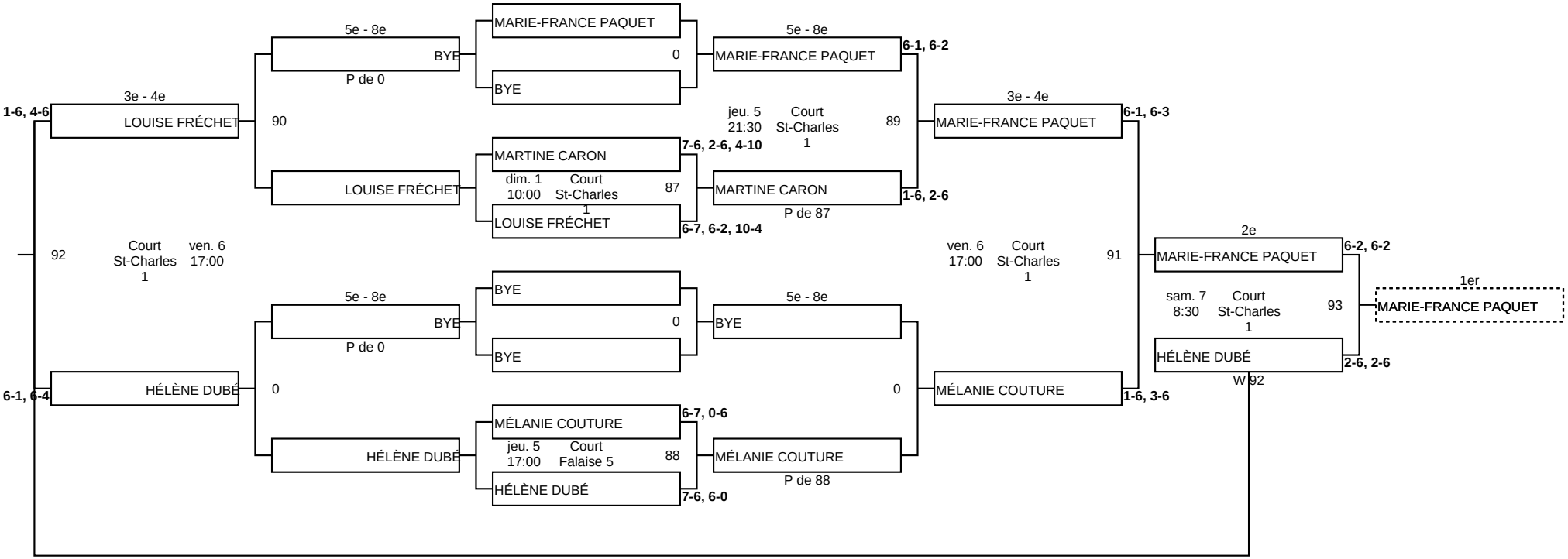

GG

Imprimé le 22/09/2019 15:19