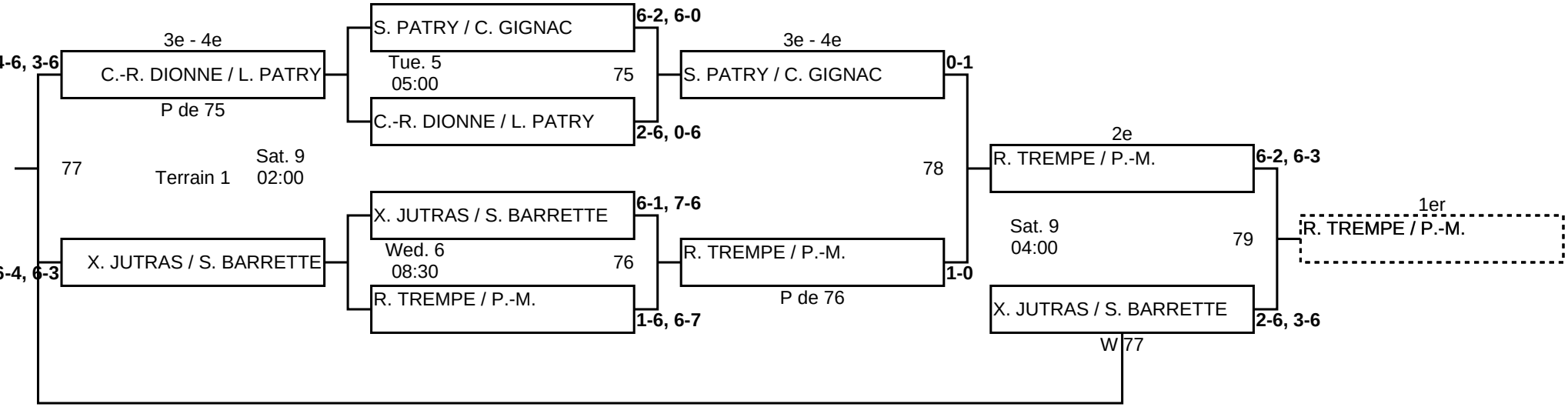Double masculin A